МВТУ.303449.022

Вакуум | Атмосфера

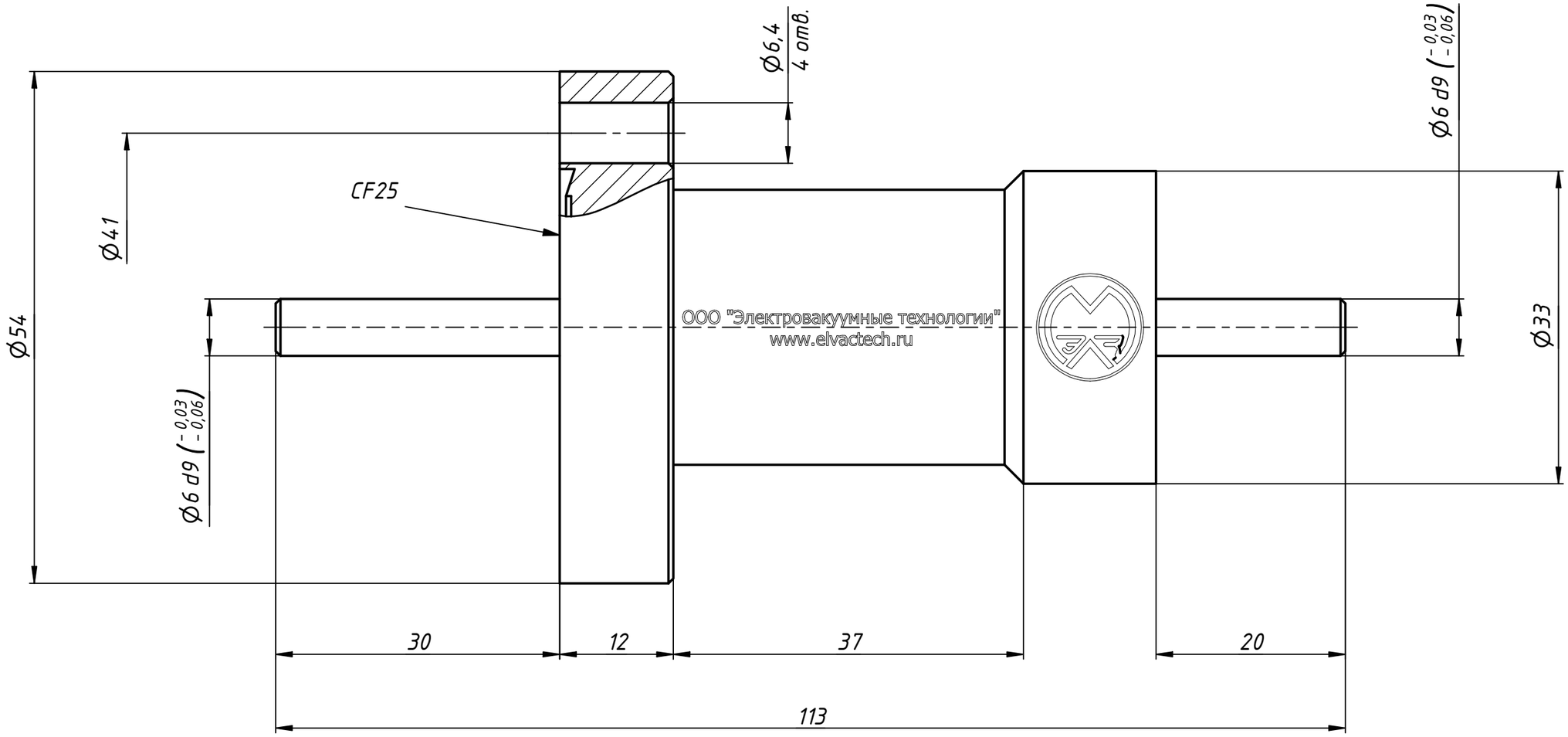

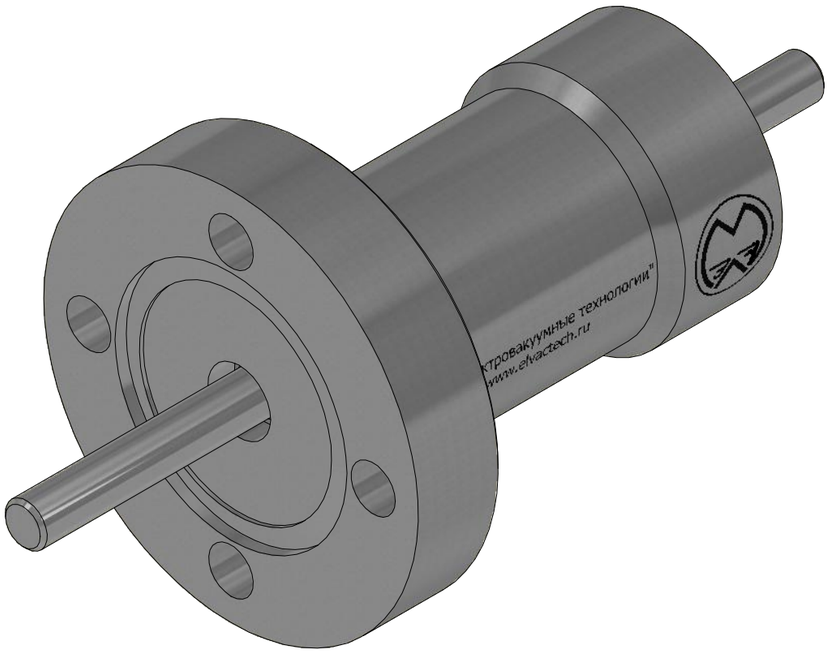

1. Поток натекания в вакуумную камеру через уплотнения изделия не более 10Е-10 куб.м*Па/с (10Е-9 л*мм рт.ст./с) при давлении в камере 10Е-5 Па (10Е-7 мм рт.ст.).
2. Материал корпуса - 12Х18Н10Т.
3. Материал вала - 12Х18Н10Т.
4. Неуказанные предельные отклонения размеров по H11, h11, ±IT11/2.
5. Неуказанные допуски формы и расположения по ГОСТ 30893.2-2002-К.
6. Присоединительные размеры согласуются с заказчиком.

Изм.	Лист	№ докум.	Подп.	Дата	МВТУ.303449.022 ВО		
Разраб.		Шоничев И.Д.		11.10.2022	Ввод вращения CF25.MH.6-300.6-200	Лит.	Масса: 412 г / Масштаб: 2 : 1
Пров.		Маринич С.А.		23.02.2023		Лист	Листов 1
Т. контр.						ООО "Электровакуумные технологии" www.elvactech.ru	
Нач.отд.							
Н. контр.							
Утв.		Колесник Л.Л.		23.02.2023			

Перв. примен. | Справ. № | Подп. и дата | Инв. № дубл. | Взам. инв. № | Подп. и дата | Инв. № подл.

Копировал | Формат А3